Poller, Aluminiumguss

ABES Poller 032

ABES-ArtNr: 032.001 - 032.020

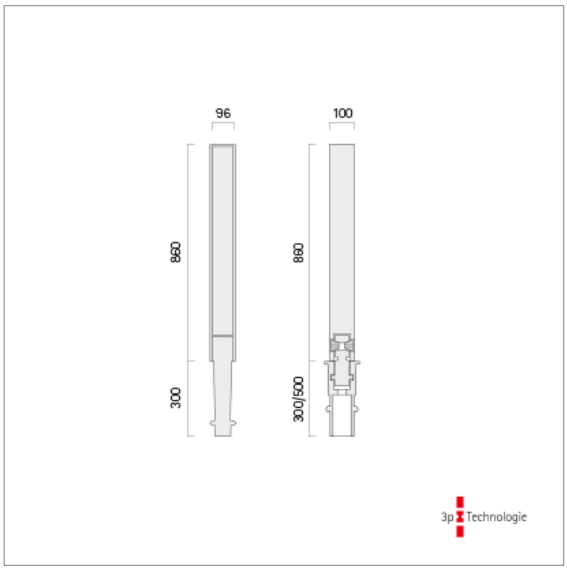

Ausschreibungstext

Poller 032 ist ein rechteckiger, im Kopfbereich bündig geschlossener Absperrpfosten aus Aluminiumguss mit einer nach innen versetzten senkrechten Wandung.

Befestigung

· zum Herausnehmen mit 3p-Technologie

Alternativen:

· 3p-Multiflansch
· zum Einbetonieren

Ausführung

· pulverbeschichtet in Standard-RAL-Farben oder DB 703 Eisenglimmer

Hinweis

Zubehör und Sonderwünsche wie bspw. andere Farben, Rot-Weiß-Lackierung, Reflexfolie oder in Pollerfarbe pulverbeschichtete Ketten, Ösen, Schäkel sind auf Wunsch gegen Aufpreis erhältlich.

Die Oberfläche ist bei Produkten aus Aluminiumguss nicht so glatt und eben wie bei einem Edelstahlrohr.

Bestellinformationen

ABES-ArtNr-032.001 (Zum Einbetonieren)
ABES-ArtNr-032.020 (3p-Technologie)

Farben

DB 703 und RAL 3020|6005|6009|7016|7035|9005|9006|9016

Maßangaben

Höhe über Grund: 860 mm
Durchmesser: 96/100 mm
Gewicht: 8 kg