ABES Poller 024

ABES-ArtNr: 024.001 - 024.020

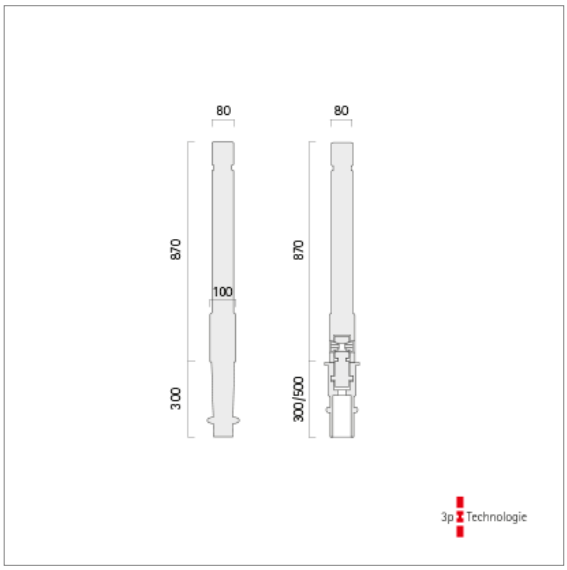

Ausschreibungstext

Poller 024 ist ein zylindrischer Absperrpfosten aus Aluminiumguss mit einer eingegossenen Nut, die den Kopfbereich optisch vom Poller trennt, und einem abgesetzten zylindrischen Fuß.

Befestigung

· zum Herausnehmen mit 3p-Technologie

Alternativen:

· 3p-Multiflansch
· zum Einbetonieren

Ausführung

· pulverbeschichtet in Standard-RAL-Farben oder DB 703 Eisenglimmer

Hinweis

Zubehör und Sonderwünsche wie bspw. andere Farben, Rot-Weiß-Lackierung, Reflexfolie oder in Pollerfarbe pulverbeschichtete Ketten, Ösen, Schäkel sind auf Wunsch gegen Aufpreis erhältlich.

Die Oberfläche ist bei Produkten aus Aluminiumguss nicht so glatt und eben wie bei einem Edelstahlrohr.

Bestellinformationen

ABES-ArtNr-024.001 (Zum Einbetonieren)
ABES-ArtNr-024.020 (3p-Technologie)

Farben

DB 703 und RAL 3020|6005|6009|7016|7035|9005|9006|9016

Maßangaben

Höhe über Grund: 870 mm
Durchmesser: 80/100 mm
Gewicht: 10.7 kg