ABES Poller 018

ABES-ArtNr: 018.001 - 018.020

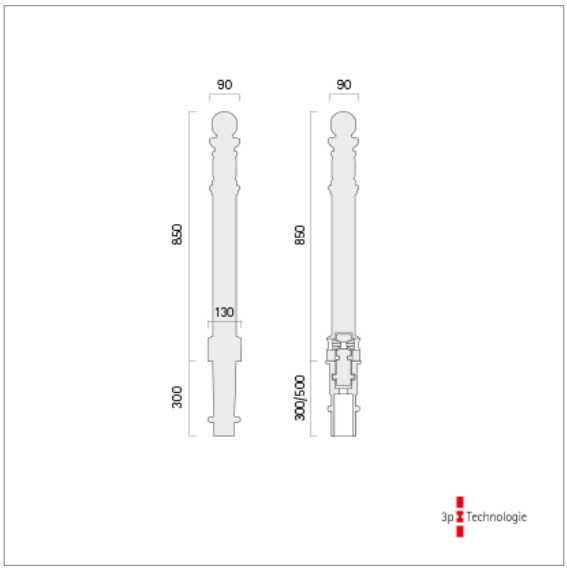

Ausschreibungstext

Poller 018 ist ein Absperrpfosten aus Aluminiumguss mit einer zylindrischen, auf einem Sockel stehenden Grundform, mehreren Einkerbungen und aufgesetzten Ringen sowie einer Kugel als oberer Abschluss.

Befestigung

· zum Herausnehmen mit 3p-Technologie

Alternativen:

· 3p-Multiflansch
· zum Einbetonieren

Ausführung

· pulverbeschichtet in Standard-RAL-Farben oder DB 703 Eisenglimmer

Hinweis

Zubehör und Sonderwünsche wie bspw. andere Farben, Rot-Weiß-Lackierung, Reflexfolie oder in Pollerfarbe pulverbeschichtete Ketten, Ösen, Schäkel sind auf Wunsch gegen Aufpreis erhältlich.

Die Oberfläche ist bei Produkten aus Aluminiumguss nicht so glatt und eben wie bei einem Edelstahlrohr.

Bestellinformationen

ABES-ArtNr-018.001
ABES-ArtNr-018.020 (3p-Technologie)

Farben

DB 703 und RAL 3020|6005|6009|7016|7035|9005|9006|9016

Maßangaben

Höhe über Grund: 850 mm
Durchmesser: 90/130 mm
Gewicht: 12.9 kg