ABES Poller 006-2

ABES-ArtNr: 006.201 - 006.220

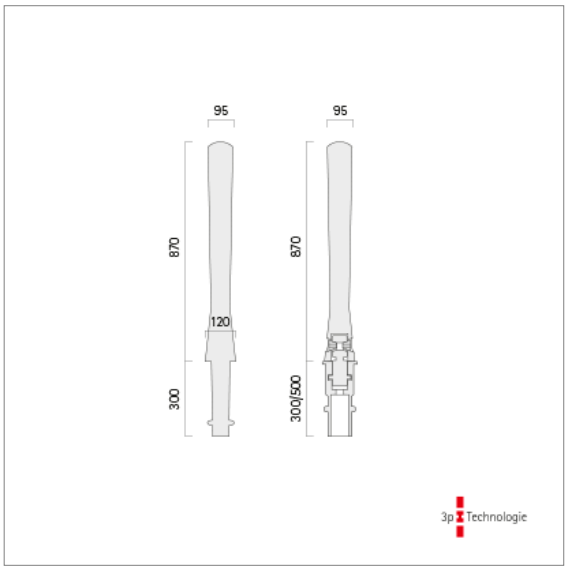

Ausschreibungstext

Poller 006-2 ist ein Absperrpfosten aus Aluminiumguss, dessen Form nach oben und unten konisch zuläuft.

Schutzrecht: Geschmacksmusterschutz M 9801747.0

Befestigung

· zum Herausnehmen mit 3p-Technologie

Alternativen:

· 3p-Multiflansch
· zum Einbetonieren

Ausführung

· pulverbeschichtet in Standard-RAL-Farben oder DB 703 Eisenglimmer

Hinweis

Zubehör und Sonderwünsche wie bspw. andere Farben, Rot-Weiß-Lackierung, Reflexfolie oder in Pollerfarbe pulverbeschichtete Ketten, Ösen, Schäkel sind auf Wunsch gegen Aufpreis erhältlich.

Die Oberfläche ist bei Produkten aus Aluminiumguss nicht so glatt und eben wie bei einem Edelstahlrohr.

Bestellinformationen

ABES-ArtNr-006.201 (Zum Einbetonieren)
ABES-ArtNr-006.220 (3p-Technologie)

Farben

DB 703 und RAL 3020|6005|6009|7016|7035|9005|9006|9016

Maßangaben

Höhe über Grund: 870 mm
Durchmesser: 95/120 mm
Gewicht: 11 kg