Poller, Aluminiumguss

ABES Poller 004

ABES-ArtNr: 004.001 - 004.030

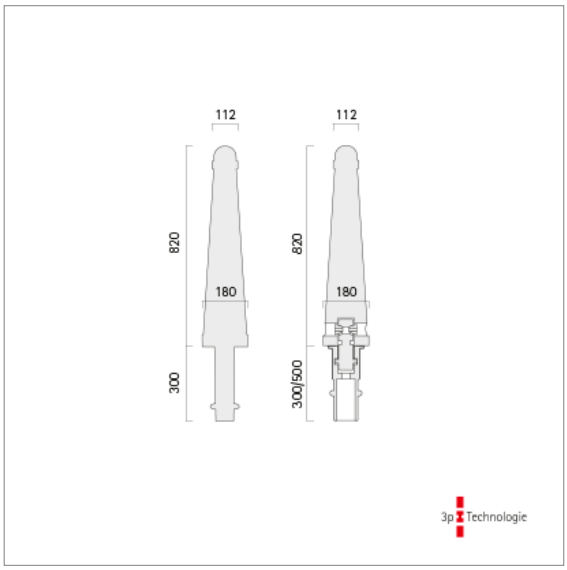

Ausschreibungstext

Poller 004 ist ein nach oben konisch zulaufender Absperrpfosten aus Aluminiumguss mit einem umlaufenden Ring, der den Kopfbereich vom restlichen Poller optisch trennt sowie einem zweiten breiteren umlaufenden Ring im Sockelbereich.

Befestigung

· zum Herausnehmen mit 3p-Technologie

Alternativen:

· 3p-Multiflansch
· 3p-Hoch
· zum Einbetonieren

Ausführung

· pulverbeschichtet in Standard-RAL-Farben oder DB 703 Eisenglimmer

Hinweis

Zubehör und Sonderwünsche wie bspw. andere Farben, Rot-Weiß-Lackierung, Reflexfolie oder in Pollerfarbe pulverbeschichtete Ketten, Ösen, Schäkel sind auf Wunsch gegen Aufpreis erhältlich.

Die Oberfläche ist bei Produkten aus Aluminiumguss nicht so glatt und eben wie bei einem Edelstahlrohr.

Bestellinformationen

ABES-ArtNr-004.001 (Zum Einbetonieren)
ABES-ArtNr-004.020 (3p-Technologie)
ABES-ArtNr-004.030 (3p-Hoch)

Farben

DB 703 und RAL 3020|6005|6009|7016|7035|9005|9006|9016

Maßangaben

Höhe über Grund: 820 mm
Durchmesser: 112/180 mm
Gewicht: 11.8 kg