# ABES Poller 003

ABES-ArtNr: 003.001 - 003.020

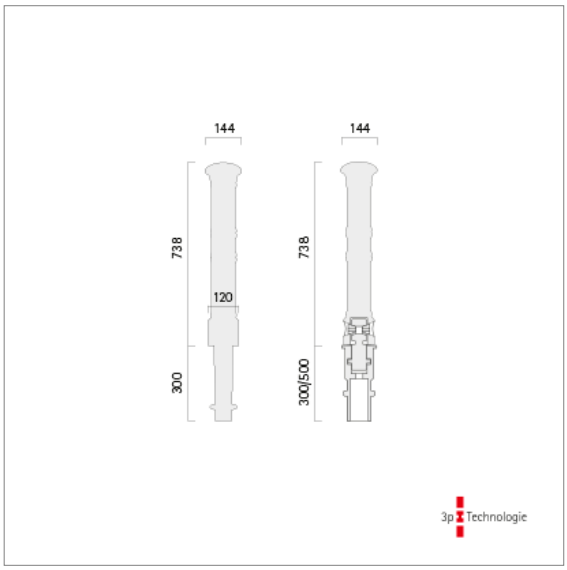


## Ausschreibungstext

Poller 003 ist ein zylindrischer Absperrpfosten aus Aluminiumguss mit einer eingegossenen schmalen Nut, die den leicht spitz zulaufenden Kopfbereich optisch vom Poller trennt sowie einem abgesetzten sockelartigen Fuß.

Schutzrecht: Geschmacksmusterschutz M 9801747.0

## Befestigung

· zum Herausnehmen mit 3p-Technologie

Alternativen:

· 3p-Multiflansch
· zum Einbetonieren

## Ausführung

· pulverbeschichtet in Standard-RAL-Farben oder DB 703 Eisenglimmer

## Hinweis

Zubehör und Sonderwünsche wie bspw. andere Farben, Rot-Weiß-Lackierung, Reflexfolie oder in Pollerfarbe pulverbeschichtete Ketten, Ösen, Schäkel sind auf Wunsch gegen Aufpreis erhältlich.

Die Oberfläche ist bei Produkten aus Aluminiumguss nicht so glatt und eben wie bei einem Edelstahlrohr.

## Bestellinformationen

ABES-ArtNr-003.001 (Zum Einbetonieren)
ABES-ArtNr-003.020 (3p-Technologie)

## Farben

DB 703 und RAL 3020|6005|6009|7016|7035|9005|9006|9016

## Maßangaben

Höhe über Grund: 738 mm
Durchmesser: 120/144 mm
Gewicht: 10 kg