ABES Parkbank 142-1

ABES-ArtNr: 142.001

Ausschreibungstext

Parkbank 142-1 ist eine parkbank ohne Rückenlehne, bestehend aus zwei, im oberen Bereich nach außen gebogenen Seitenteilen aus Stahl mit Aufnahmemöglichkeit für fünf Holzleisten. Die Seitenteile sind höher als die Sitzauflage und dienen als Armauflage.

Ausführung

· pulverbeschichtet in Standard-RAL-Farben oder DB 703 Eisenglimmer

Bestellinformationen

ABES-ArtNr-142.001

Farben

DB 703 und RAL 3020|6005|6009|7016|7035|9005|9006|9016

Maßangaben
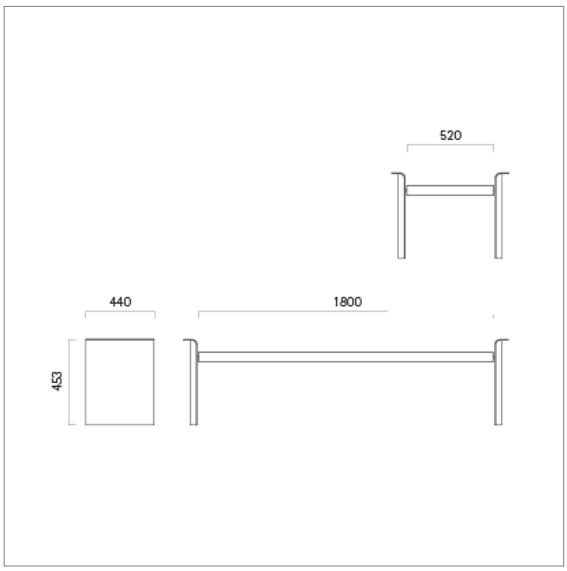
Gesamt-Breite: 2002 mm
Gesamt-Tiefe: 440 mm
Höhe über Grund: 453 mm