ABES Leuchtpoller 210 LED

ABES-ArtNr: 210.020 - 210.220.

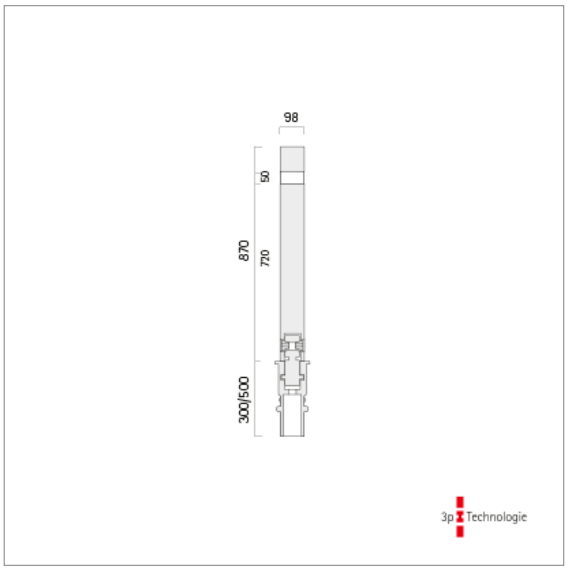

Ausschreibungstext

Leuchtpoller 210 LED ist ein durchgehend zylindrischer Leuchtpoller aus Aluminiumguss mit einem plan abschließenden Kopfteil. Anbringung von zwei LED Leuchtbändern mit je 14 LEDs. Innenliegendes Kabel mit Anschlussstecker, Schutzklasse IP67 und 24 V Niederspannung.

Befestigung

· zum Herausnehmen mit 3p-Technologie

Ausführung

· pulverbeschichtet in Standard-RAL-Farben oder DB 703 Eisenglimmer

Lichtfarbe

· 2700 K - warmweiß
· 4000 K - neutralweiß
· 6000 K - kaltweiß

Hinweis

Zubehör und Sonderwünsche wie bspw. andere Farben, Rot-Weiß-Lackierung, Reflexfolie oder in Pollerfarbe pulverbeschichtete Ketten, Ösen, Schäkel sind auf Wunsch gegen Aufpreis erhältlich.

Montage und Anschluß inkl. aller technischen Bauteile erfolgt kundenseitig und ist nicht Bestandteil der Lieferung.

Bestellinformationen

ABES-ArtNr-210.020 (6000 K - kaltweiß)
ABES-ArtNr-210.120 (4000 K - neutralweiß)
ABES-ArtNr-210.220 (2700 K - warmweiß)

Farben

DB 703 und RAL 3020|6005|6009|7016|7035|9005|9006|9016

Maßangaben

Höhe über Grund: 870 mm
Durchmesser: 98 mm
Gewicht: 15.5 kg