ABES Abfallbehälter 527

ABES-ArtNr: 527.001 - 527.022

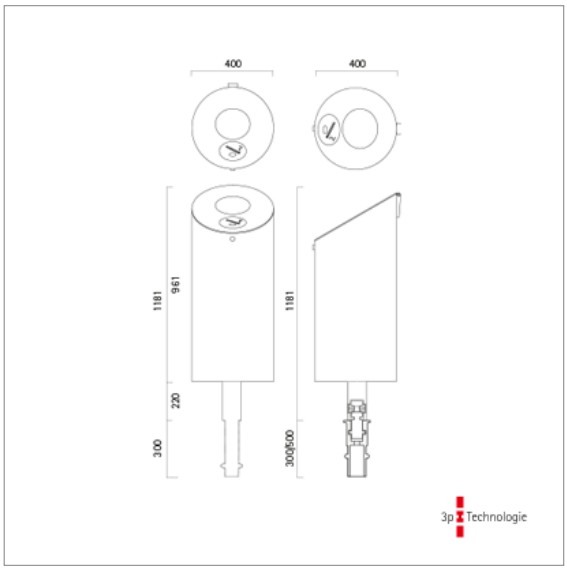

Ausschreibungstext

Abfallbehälter 527 ist ein zylindrischer Abfallbehälter aus Stahl (75 l) mit einem O-förmigen abgeschrägten Einwurfbereich und separatem Zigaretteneinwurf.

Befestigung

· zum Herausnehmen mit 3p-Technologie

Alternativen:

· 3p-Multiflansch
· zum Einbetonieren

Ausführung

· pulverbeschichtet in Standard-RAL-Farben oder DB 703 Eisenglimmer

Bestellinformationen

ABES-ArtNr-527.001 (Zum Einbetonieren)
ABES-ArtNr-527.020 (3p-Technologie)

Farben

DB 703 und RAL 3020|6005|6009|7016|7035|9005|9006|9016

Maßangaben

Höhe über Grund: 1181 mm
Gesamt-Breite: 400 mm
Gesamt-Tiefe: 400 mm
Gewicht: 40 kg