ABES Abfallbehälter 524

ABES-ArtNr: 524.001 - 524.002

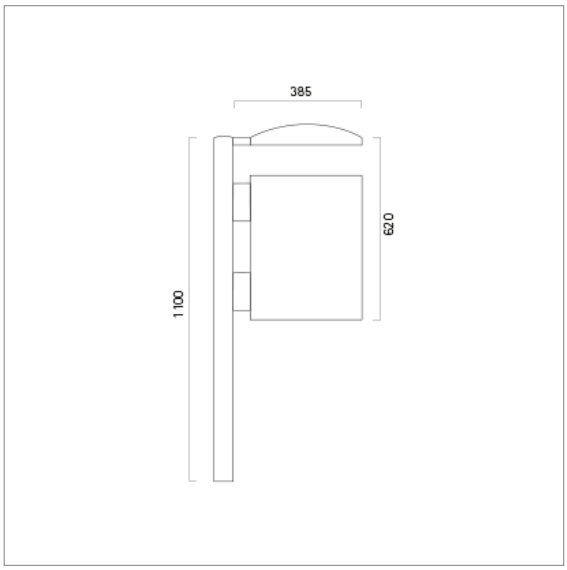

Ausschreibungstext

Abfallbehälter 524 ist ein zylindrischer, ca. 33 l fassender Behälter, der ebenso wie die Abdeckung an einem Rundpfosten befestigt ist. Die Entleerung erfolgt mittels einer 3-Kantverriegelung.

Ausführung

· pulverbeschichtet in Standard-RAL-Farben oder DB 703 Eisenglimmer
· Verzinkt

Bestellinformationen

ABES-ArtNr-524.001 (Stahl, feuerverzinkt)
ABES-ArtNr-524.002 (pulverbeschichtet)

Farben

DB 703 und RAL 3020|6005|6009|7016|7035|9005|9006|9016

Maßangaben

Gesamt-Breite: 385 mm
Gesamt-Tiefe: 385 mm
Höhe über Grund: 1100 mm
Gewicht: 9 kg