Instructions d'installation pour tous RANGE-VÉLOS | à encastrer dans le béton

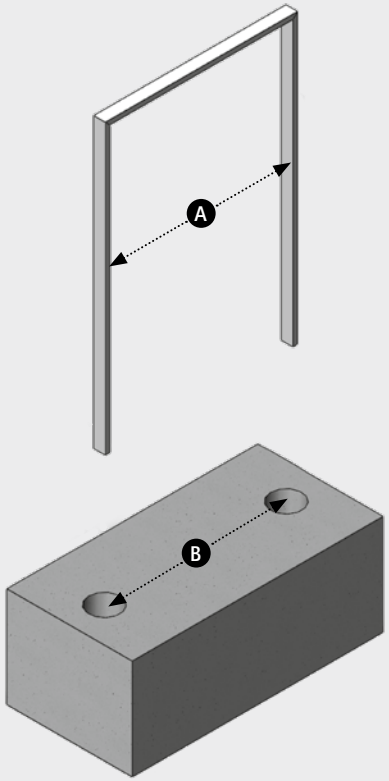

A Range-vélo

B Ouverture ronde dans la fondation
(au moins ø 100 mm × 300 mm de profondeur)

1 SOL PREPARATION

- Mesurez le trou de fondation ou de couronne en fonction de la largeur du range-vélo
- Les pieds du range-vélo sont insérés au milieu de la fondation
- Réaliser le Ø de fondation d'environ 100 mm de large
- La profondeur de perçage doit être d'au moins 300 mm

2 BETONAGE

- La classe de béton doit être sélectionnée en fonction du substrat et des spécifications pour garantir une durabilité idéale.

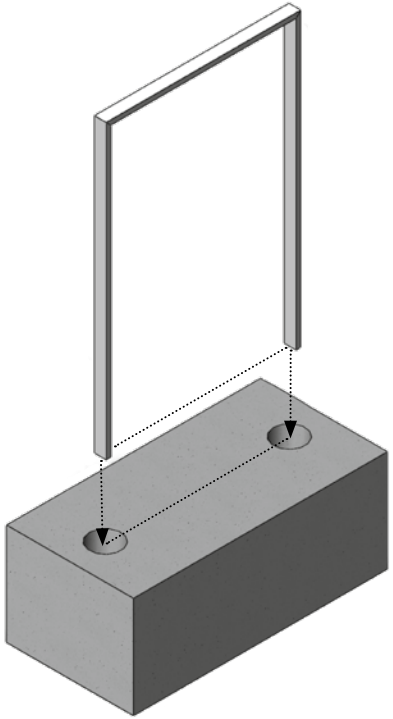

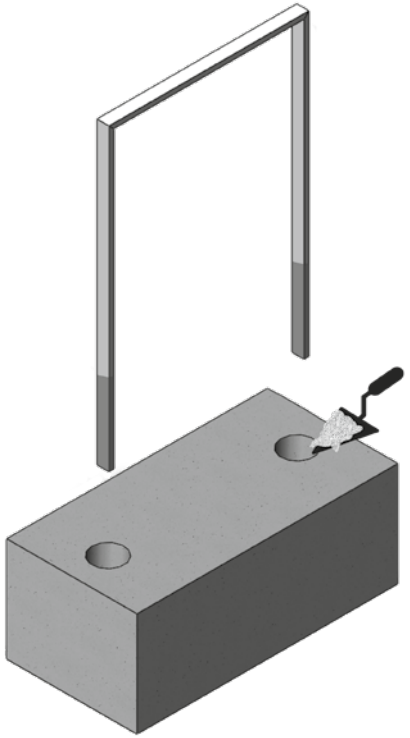

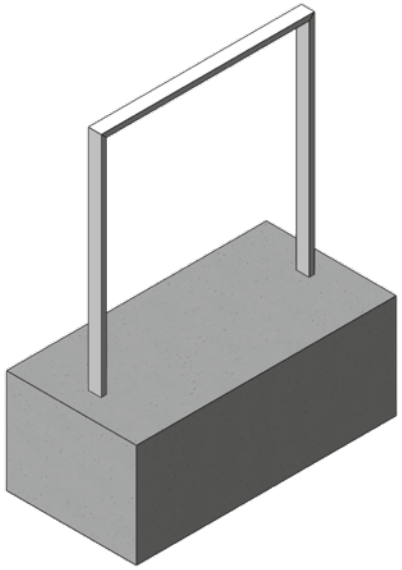

03/2024