DOUILLE DE SOL 100

N° d'article : 000.007

Recommandation de fixation pour bornes et autres produits avec la Technologie 3p

1 PRÉPARER LA SURFACE SOUTERRAINE

- Créer un fond adéquat et plan
- Percer 4 trous *(Ø 12 mm, profondeur du trou de perçage 80 mm)* pour les ancrages haute performance avec vis à tête fraisée W-HAZ-SK/S *(M8 × 80 mm)*
- Alignez les encoches de la surface de la douille de sol

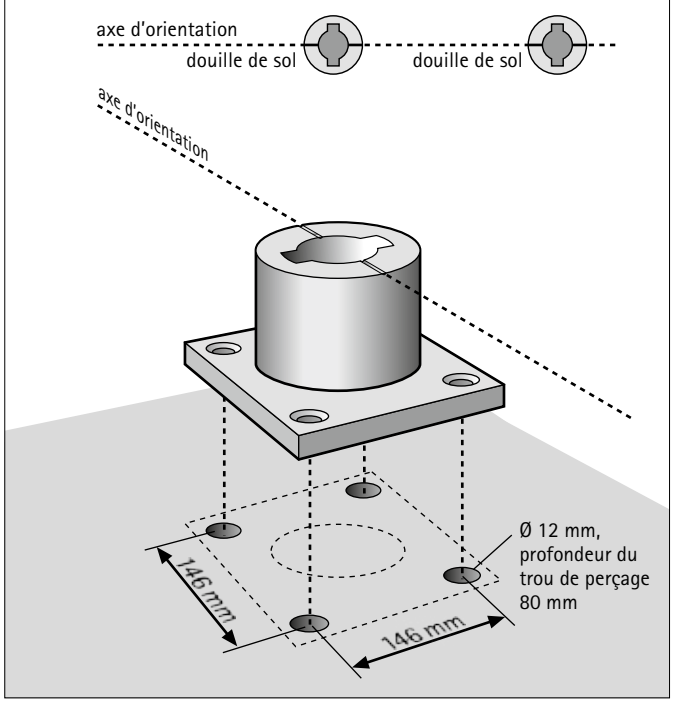

2 ASSEMBLER LA DOUILLE DE SOL

- Positionner la surface de la douille de sol horizontalement
- Visser la douille de sol fermement *(T_{inst} 25 Nm)*
- Placer le bord supérieur de la douille au ras du niveau du sol *(p. ex. : bétonnage, pavage, bitumage)*

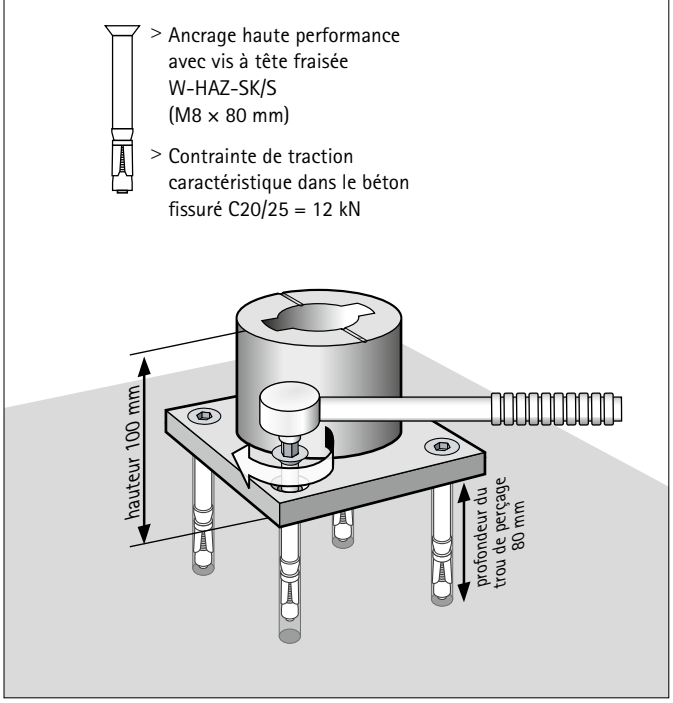

3 INSÉRER LA PIÈCE DE JONCTION

- Insérer la pièce de jonction dans la rainure de la douille de sol
- Tourner la pièce de jonction dans la rainure à 90° *(pas de coups de marteau)*

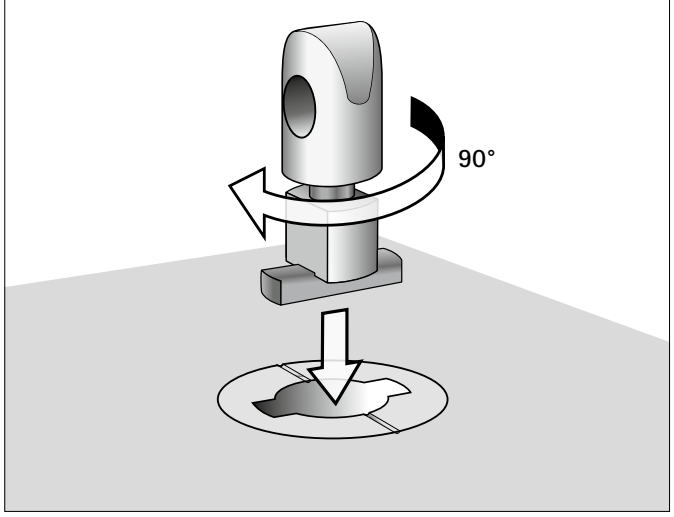

4 INSTALLER ET FIXER LA BORNE

- Placer la borne sur la pièce de jonction
- Aligner les trous de perçage de la borne avec ceux de la pièce de jonction
- Insèrer le jeu de cônes de serrage ci-joint à la livraison *(vis à tête triangulaire ou à tête hexagonale)*
- Visser la borne fermement

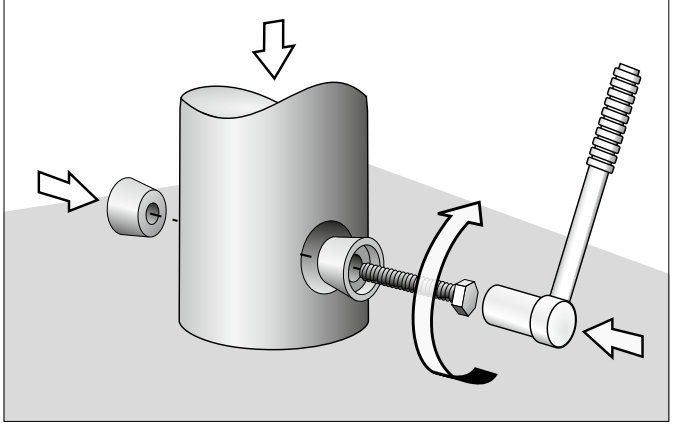

01/2024

ABES S. à r. l.: 48, rue Gabriel Lippmann | L-6947 Niederanven | Tel.: +352 . 28 67 65 01 | shop@abes-online.com
ABES Deutschland: Koblenzer Straße 18 | D-57072 Siegen | Tel.: +49 . (0)271 . 4059-688 / 699 | info@abes-deutschland.de
www.abes-online.com

Enlèvement des bornes sans séparation des composants

1 DESSERRER LE JEU DE CÔNES DE SERRAGE

- Ne desserrer la vis dans le cône de serrage qu'au moment où le jeu de cônes de serrage est délesté
- Si nécessaire, bouger un peu la borne de sorte que les parties fixes puissent se desserrer

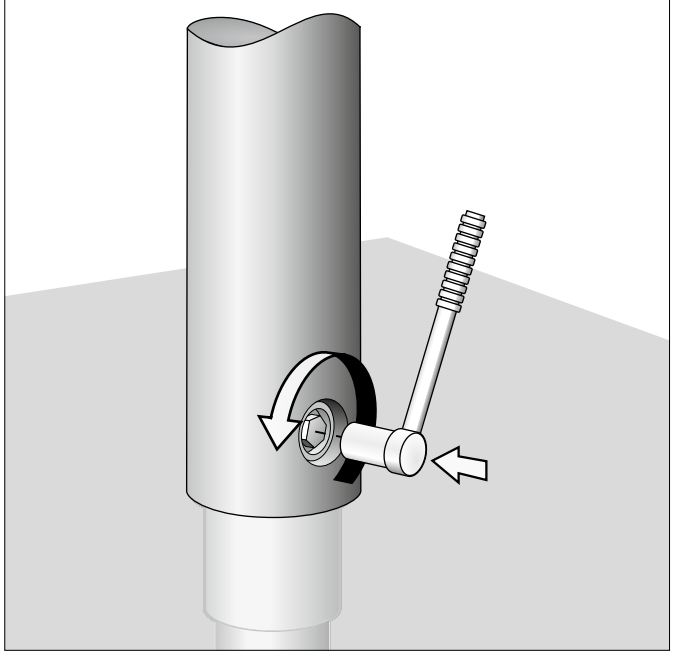

2 TOURNER LA BORNE AVEC LA PIÈCE DE JONCTION

- Tourner la borne à 90° et tirer légèrement vers le haut jusqu'à ce qu'il y ait plus de jeu

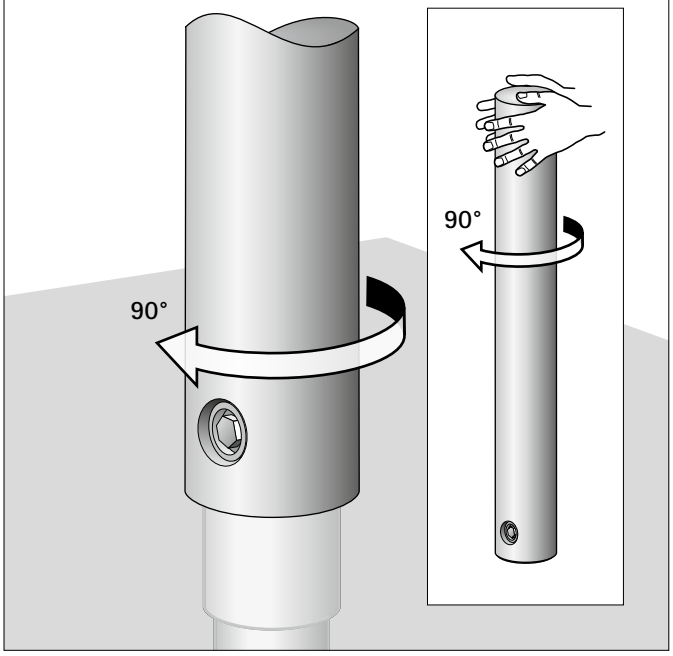

3 RETIRER LA BORNE AVEC LA PIÈCE DE JONCTION

- Sortir la borne ensemble avec la pièce de jonction de la douille de sol

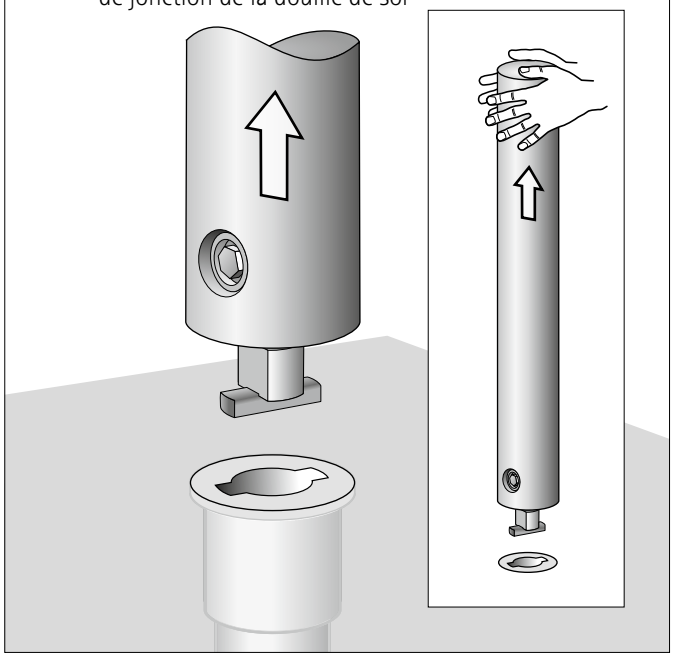

4 REPLACER LE PLAQUE DE RECOUVREMENT OU LA BORNE

- Insérer le plaque de recouvrement dans la rainure de la douille de sol et presser fermement
- Ou réinstaller la borne avec la pièce de jonction dans l'ordre inverse

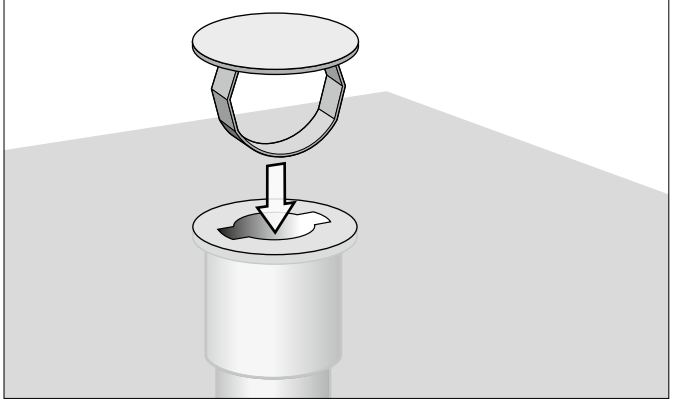

01/2024

ABES S. à r. l.: 48, rue Gabriel Lippmann | L-6947 Niederanven | Tel.: +352 . 28 67 65 01 | shop@abes-online.com
ABES Deutschland: Koblenzer Straße 18 | D-57072 Siegen | Tel.: +49 . (0)271 . 4059-688 / 699 | info@abes-deutschland.de