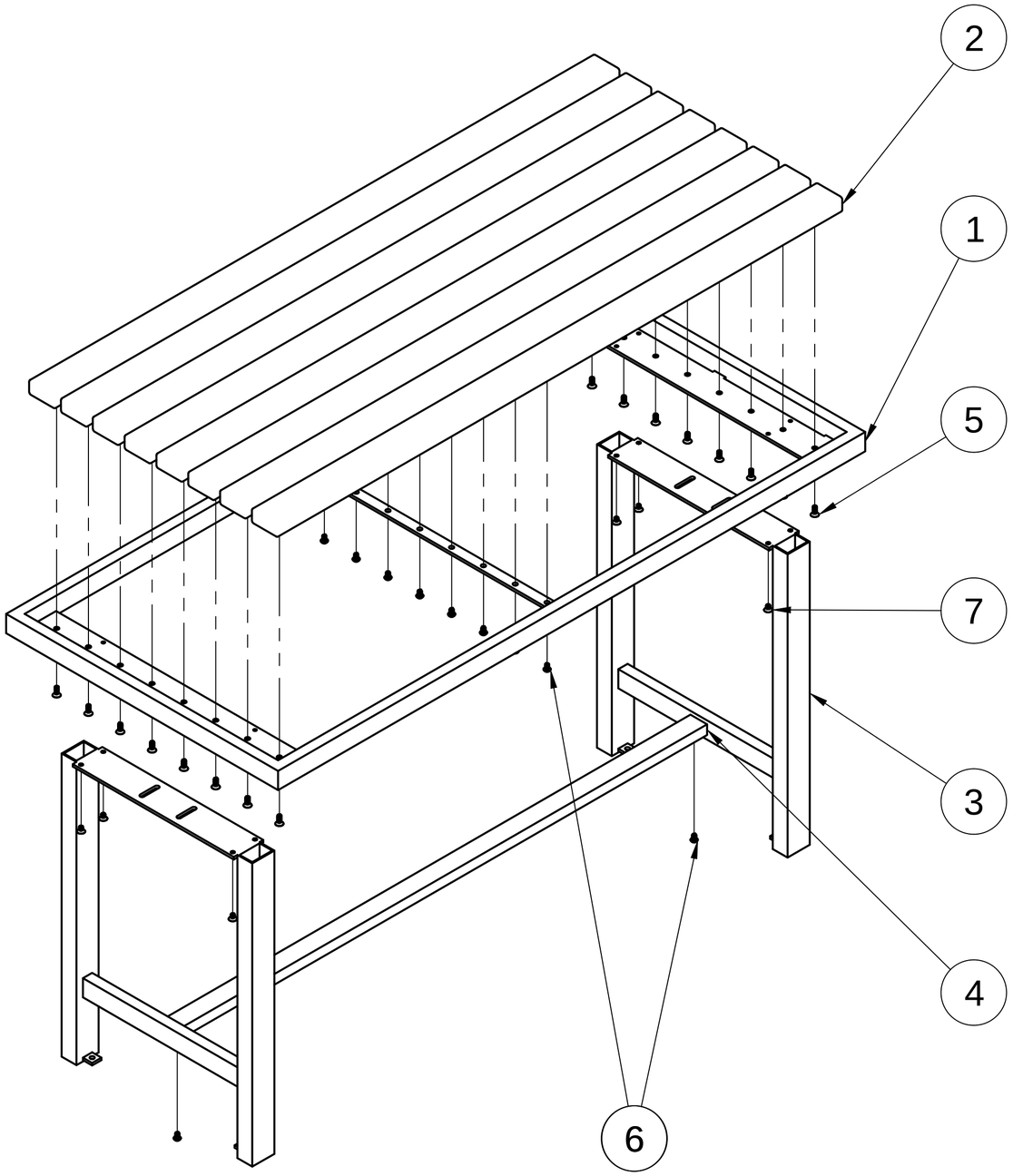

Element	Anz.	Bauteilnummer	Material
7	8	Senkschraube mit Innensechskant M8x12	Stahl
6	10	Flachrundkopfschraube M8 x 12	Stahl
5	16	Senkschraube mit Innensechskant M8x25	Stahl
4	1	Tisch 143 Traverse	Stahl
3	2	Tisch 143 Fuß	Stahl
2	8	Tisch 143 Holzauflage	
1	1	Tisch 143 Rahmen	Stahl

Teileliste

ABES PUBLIC DESIGN

Weight: ca. 55kg

Scale: 1:10

Date: 05.12.22

DWG Name: Tisch 143 Montageanleitung

DWG No.: 143.500