Notice de montage avec vue d'ensemble des pièces individuelles

Liste de montage avec indication des quantités par pied

Pos.	Quantité	N° d'art.	Désignation	Spécification	Poids
1		104.101	élément d'assise droit		10,0 kg
2		104.201	élément d'assise 45° courbé		9,5 kg
3		104.202	élément d'assise 90° courbé		8,0 kg
4		104.301	pied-support		3,7 kg
5		104.350	couverture pour pied-support		0,7 kg
6	4		rondelle	DIN 125-1 B10.5	
7	2		rondelle	DIN 125-1 B8.4	
8	2		vis à tête hexagonale	DIN 571 8 × 80	
9	2		vis à tête hexagonale	DIN 931 M10 × 45	
10	2		écrou hexagonal	DIN 934 M10	
11	2		cheville en nylon	S10	

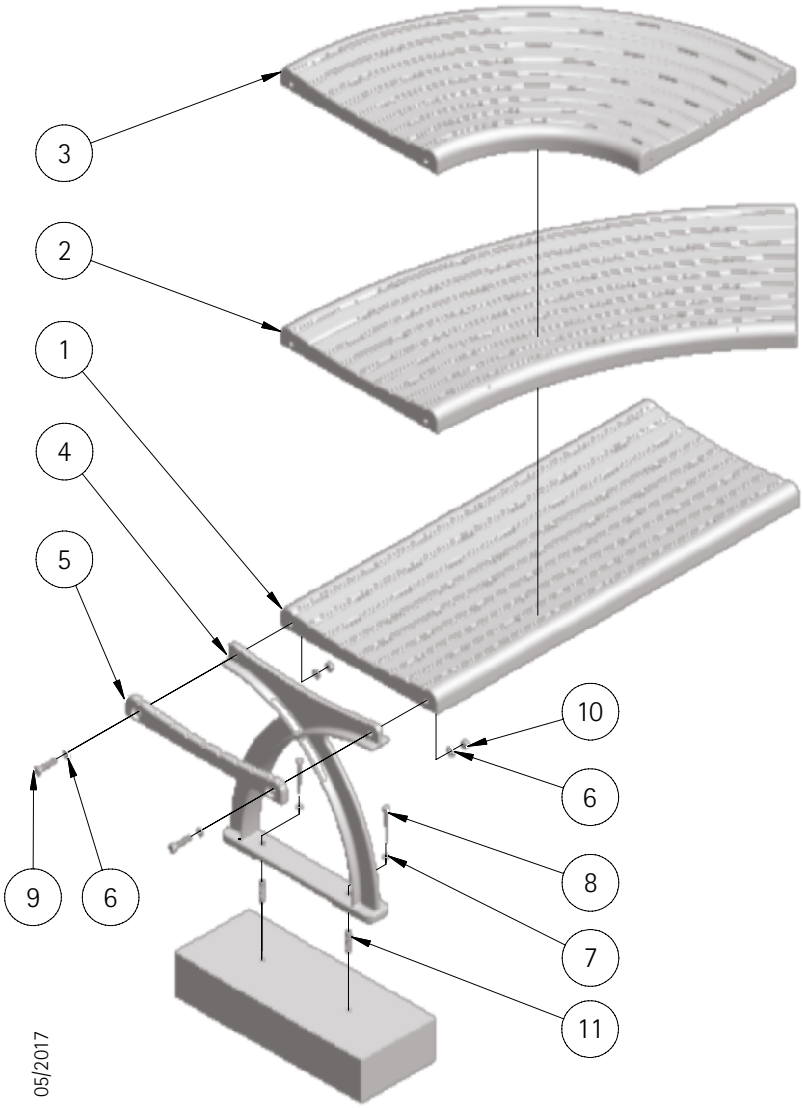

05/2017

Pos. 1 | 104.101 **élément d'assise droit**

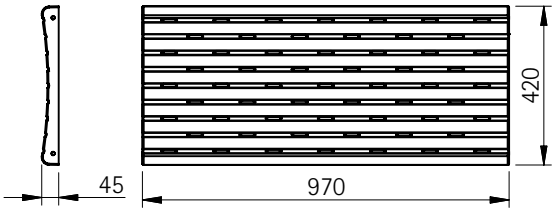

Pos. 2 | 104.201 **élément d'assise 45° courbé**

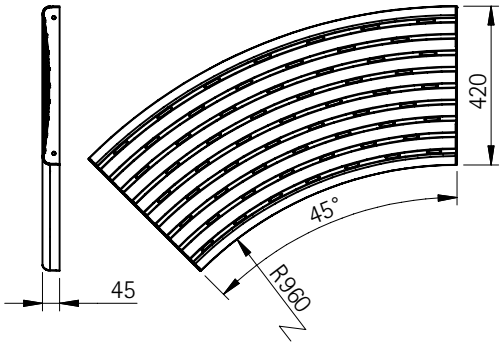

Pos. 3 | 104.202 **élément d'assise 90° courbé**

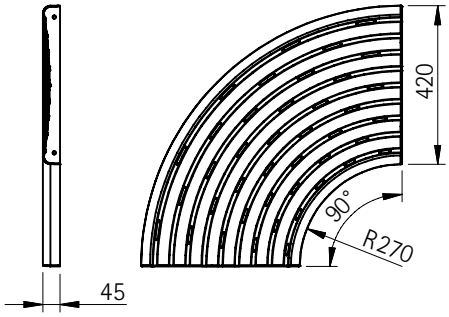

Pos. 4 | 104.301 **pied-support**

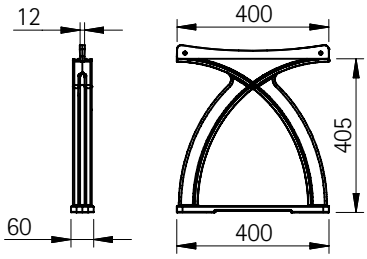

Pos. 5 | 104.350 **couverture pour pied-support**

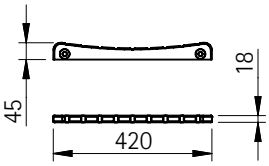

ABES S.à r.l.: 48, rue Gabriel Lippmann | L-6947 Niederanven | Tel.: +352.28 67 65 01 | shop@abes-online.com
ABES Deutschland: Koblenzer Straße 18 | D-57072 Siegen | Tel.: +49.(0)271.4059-688/699 | info@abes-deutschland.de

Exemples de montage

Pos.	Désignation	N° d'articles
1	élément d'assise droit	104.101
2	élément d'assise 45° courbé	104.201
3	élément d'assise 90° courbé	104.202
4	pied-support	104.301
5	couverture pour pied-support	104.350

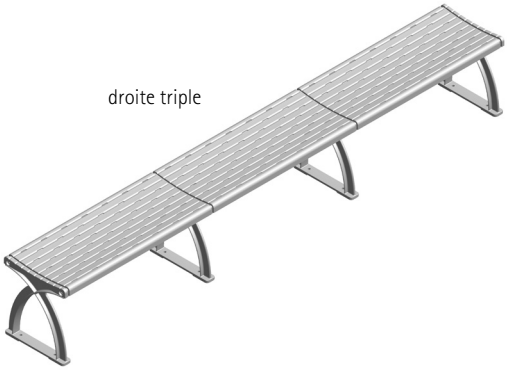

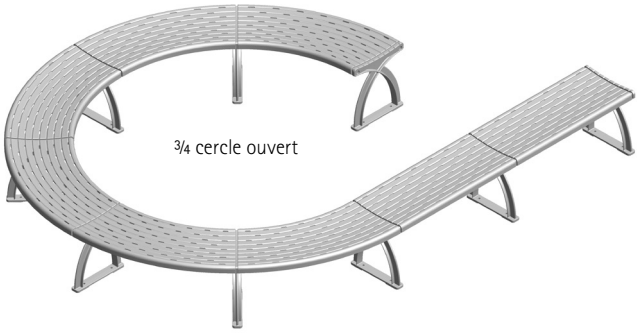

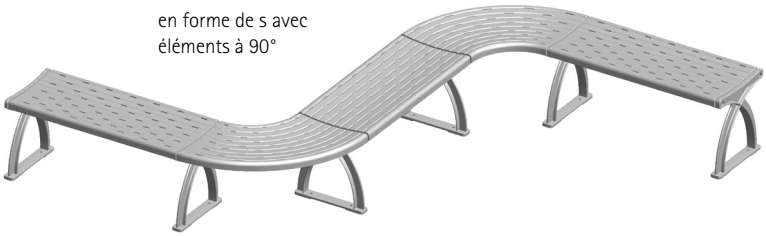

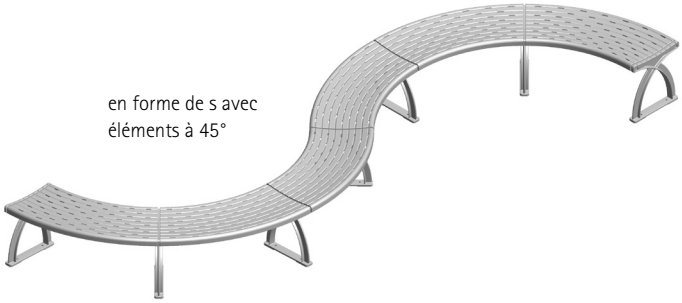

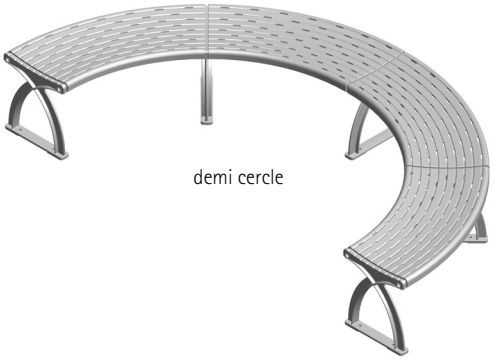

05/2017

ABES S. à r. l.: 48, rue Gabriel Lippmann | L-6947 Niederanven | Tel.: +352 . 28 67 65 01 | shop@abes-online.com
ABES Deutschland: Koblenzer Straße 18 | D-57072 Siegen | Tel.: +49 . (0)271 . 4059-688 / 699 | info@abes-deutschland.de